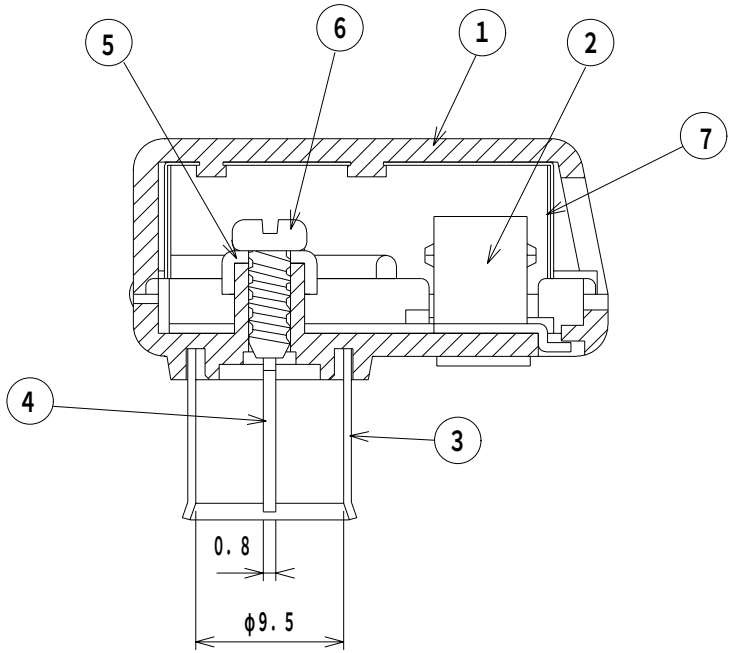

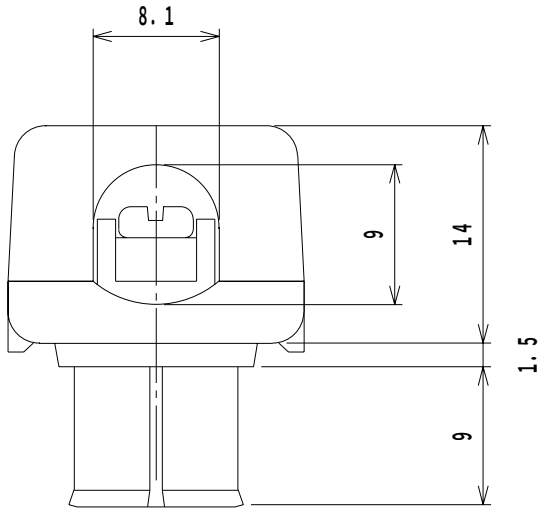

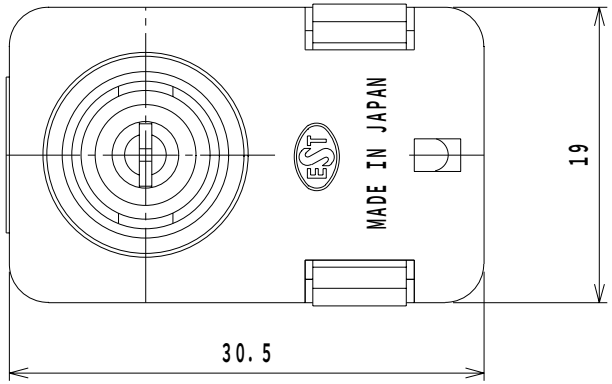

LET	PART NAME	MATERIAL	QTY	FINISH	NOTE
7	シールド フレーム	STEEL	1	Ni	*MTV225FS
6	ビ ス	STEEL	1	Ni	
5	座金	STEEL	1	Ni	
4	ピ ン	BRASS	1	Ni	
3	パ イプ	STEEL	1	Ni	
2	フレーム	STEEL	1	Ni	
1	ボ デ ィー	PP	1		

TOLERANCE	SCALE	DATE	DESING	DRAW	INSPE	APRO
±0.3	2/1	7/12/13	M.K	N.I	K.S	M,K

MODEL 型式		QTY	PART NAME 品名	アンテナプラグ No.MTV-225F No.MTV-225FS（シールド タイプ）
MATERIAL 材質			DRAW.NO 図番	MTV225FS
FINISH 処理		MARUSHIN ELECTRIC MFG.CO.,LTD.		