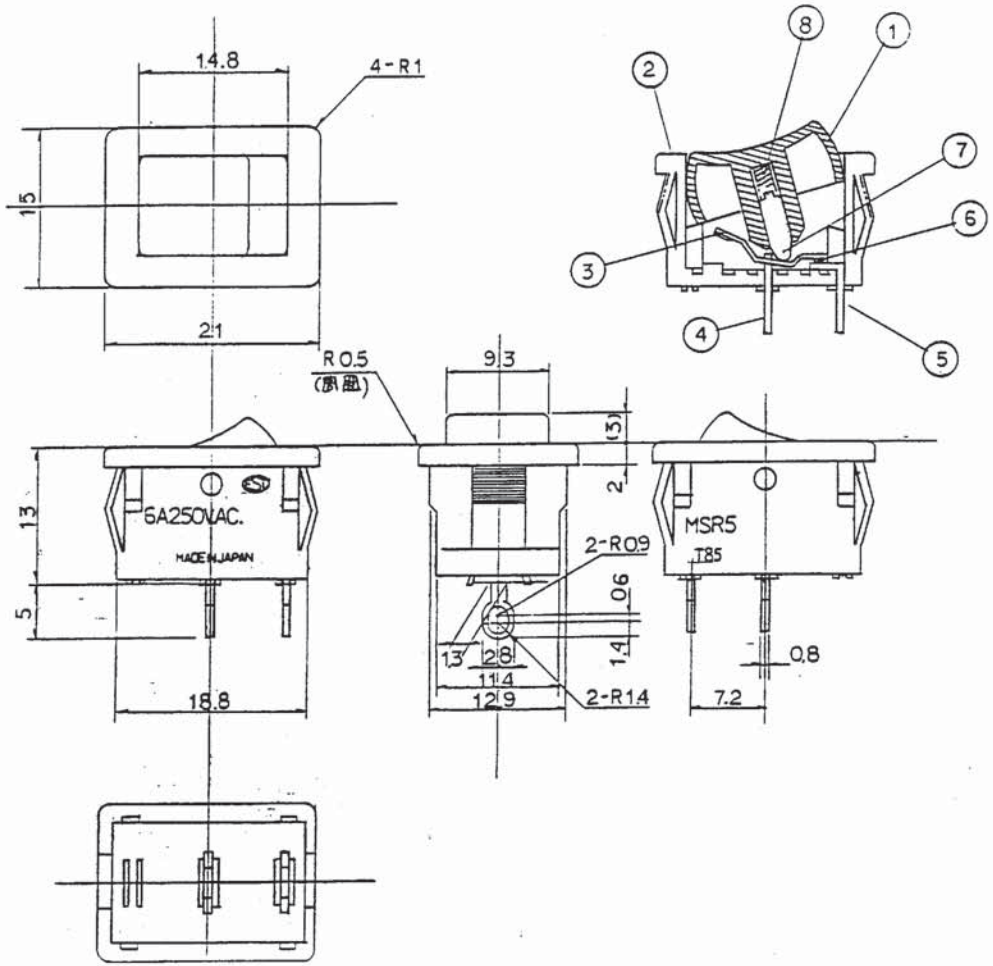

取付穴参考寸法

取付板板厚	Y	Z
0.75 ～1.25	$19.2\ ^{0}_{-0.1}$	$13.1\ ^{+0.1}_{0}$
1.25 ～2.00	$19.5\ ^{0}_{-0.1}$	$13.1\ ^{+0.1}_{0}$

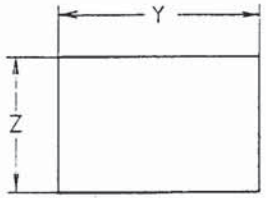

作業	品番	仕様書No.	①色	②色	①マーキング	摘要
F	〃 #5	〃	黒	黒		
E	〃 #4	〃	黒	黒		
D	〃 #3	〃	黒	黒		
C	〃 #2	〃	黒	黒		
B	〃 #1	〃	黒	黒		
A	MSR5 #0	S02-1001	黒	黒		

第三角法	尺度	一般許容差	単位	名称	ロッカースイッチ
	2:1	±0.5	m/m	品番	MSR5
設計	製図	検図	承認	図番	M020001

MARUSHIN ELECTRIC MFG. CO., LTD. マル信無線電機株式会社