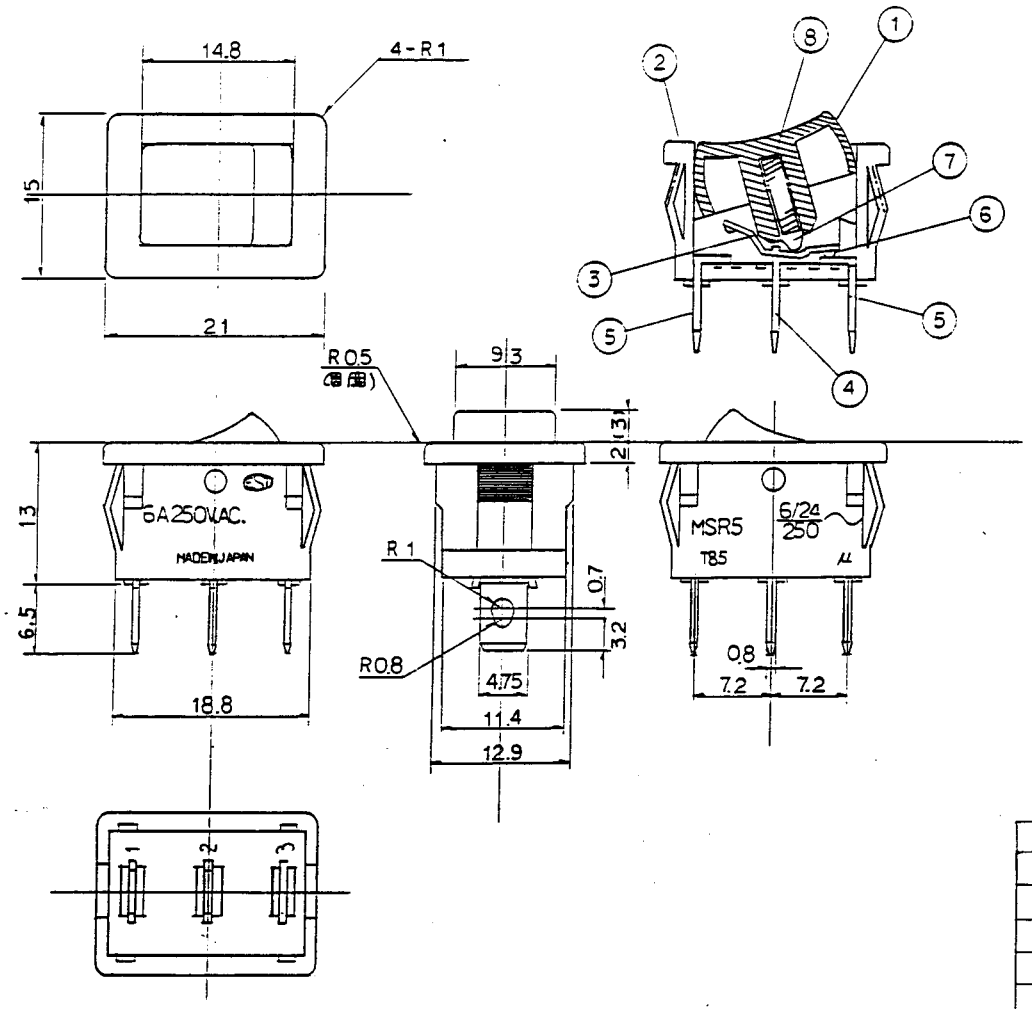


取付穴寸法

| 取付板板厚 | Y | Z |
|---|---|---|
| 0.75 ～1.25 | $19.2\ ^{0}_{-0.1}$ | $13.1\ ^{+0.1}_{0}$ |
| 1.25 ～2.00 | $19.5\ ^{0}_{-0.1}$ | $13.1\ ^{+0.1}_{0}$ |

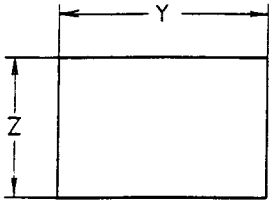


| | | | | | | | |
|---|---|---|---|---|---|---|---|
| H | 〃 #1W | 〃 | 白 | 白 | | | |
| G | MSR5-2X#0W | 〃 | 白 | 白 | | | |
| F | 〃 #5 | 〃 | 黒 | 黒 | | | |
| E | 〃 #4 | 〃 | 黒 | 黒 | | | |
| D | 〃 #3 | 〃 | 黒 | 黒 | | | |
| C | 〃 #2 | 〃 | 黒 | 黒 | | | |
| B | 〃 #1 | 〃 | 黒 | 黒 | | | |
| A | MSR5-2X #0 | S02-1001 | 黒 | 黒 | | | |
| 作業 | 品番 | 仕様書No. | ①色 | ②色 | ①マーキング | | 摘要 |

| 第三角法 | 尺度 | 一般許容差 | 単位 | 名称 | ロッカースイッチ |
|---|---|---|---|---|---|
| | 2:1 | ±0.5 | m/m | 品番 | MSR5-2X |
| 製図 | 設計 | 検図 | 承認 | 図番 | M020004 |

MARUSHIN ELECTRIC MFG. CO., LTD. マル信無線電機株式会社