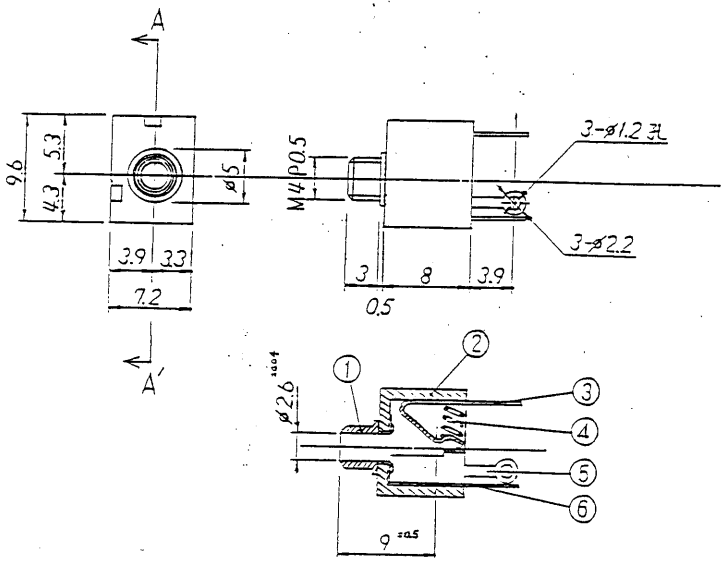

A-A' 断面

NOTE: DIELECTRIC STRENGTH: 250 VAC for one minute.
INSULATION RESISTANCE: 100 Megaohm min. @250 VDC.
CONTACT RESISTANCE: 20 miliohm Max.

	PART NAME	Q'ty	DEW No.	MATERIAL	FINISH	REF.
1	SLEEVE	1	YJP25500001	Bs8M2 ø5	Ni3	
2	HOUSING	1	25500002	GS2030M		
3	CONTACT A	1	25500003	BsR2-3/4H0.25t	Ag	
4	SPRING	1	25500004	SUS-304 ø0.3t		
5	CONATCT B	1	25500005	BsR2-3/4H0.3t	Ag	
6	EARTH TERMINAL	1	25500006	BsR2-3/4H 0.3t	Ag	

作成	承認	製図	承認	材質	図番 MJ255
承認	照査	設計	本図	図式	年 月 日	仕様	名称 ø25 イヤホーンジャック外形図
平	小	三	50.1.20	数量	図番 YJS 255000010