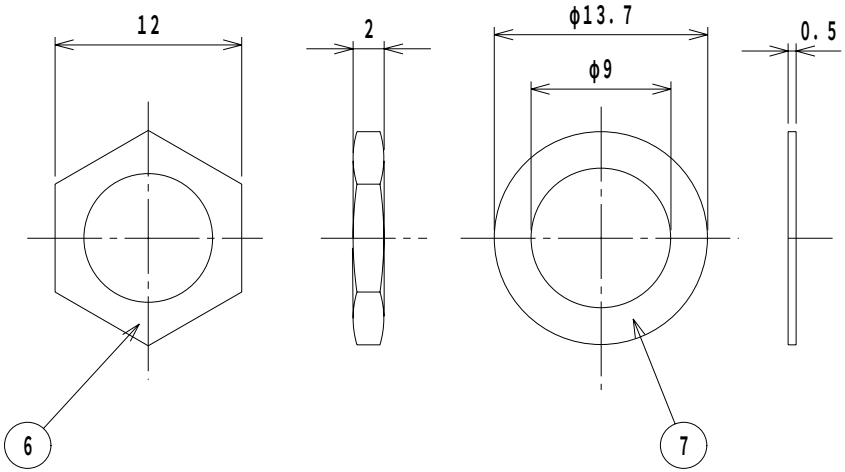

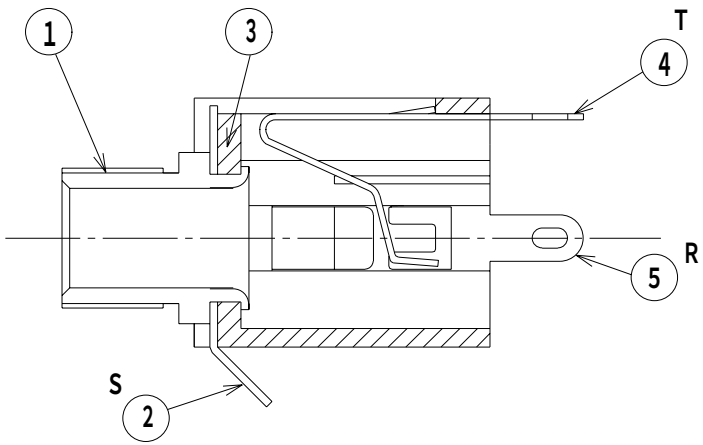

取付穴参考寸法

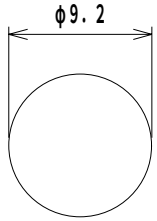

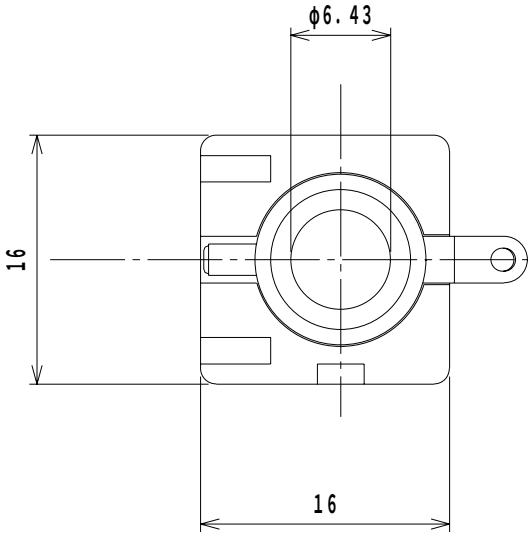

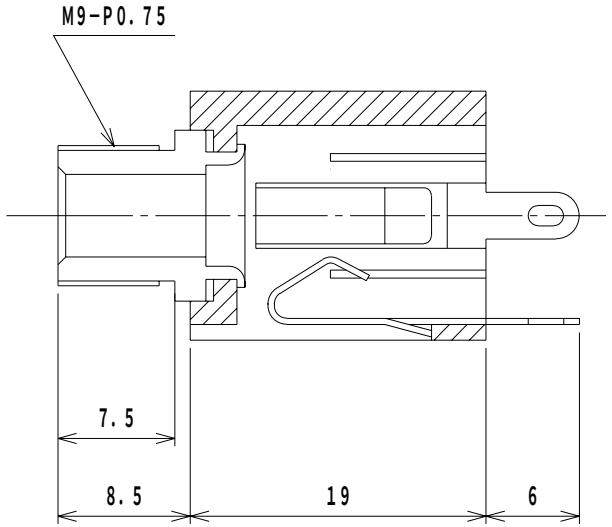

回路構成

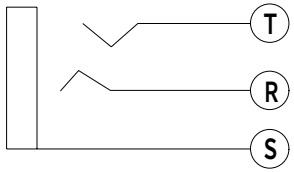

SPECIFICATION

CONTACT RESISTANCE : 50mΩ MAX
INSULATION RESISTANCE:100MΩ MIN/500V DC
BREAKDOWN VOLTAGE:500V AC/1 MINUTE

仕　様	
耐電圧	AC500V 1分間
絶縁抵抗	DC500Vにて100MΩ以上
接触抵抗	50mΩ以下
挿抜力	5～40N

LET	PART NAME		MATERIAL	QTY	FINISH	NOTE
7	ワッシャー	WASHER	鉄 ST	1	Ni	
6	ナット	NUT	鉄 ST	1	Ni	
5	リング バネ	SPRING B	黄銅 BSR t=0.4	1	Ag	
4	チップ バネ	SPRING A	燐青銅 PBS t=0.4	1	Ag	
3	ケース	BODY	ポリカーボネート樹脂 P C	1		
2	スリーブ 端子	TERMINAL	黄銅 BSR	1	Ni	
1	スリーブ	SLEEVE	黄銅 BSBM	1	Ni	

TOLERANCE	SCALE	DATE	DESING	DRAW	INSPE	APRO
±0.3	2/1	94/10/22	H.K	N,I	M.K	H.K

MODEL 型式		QTY	PART NAME 品名	大型単頭ジャック No.MJ－187
MATERIAL 材質		DRAW.NO 図番	MJ187
FINISH 処理		MARUSHIN ELECTRIC MFG.CO.,LTD.	