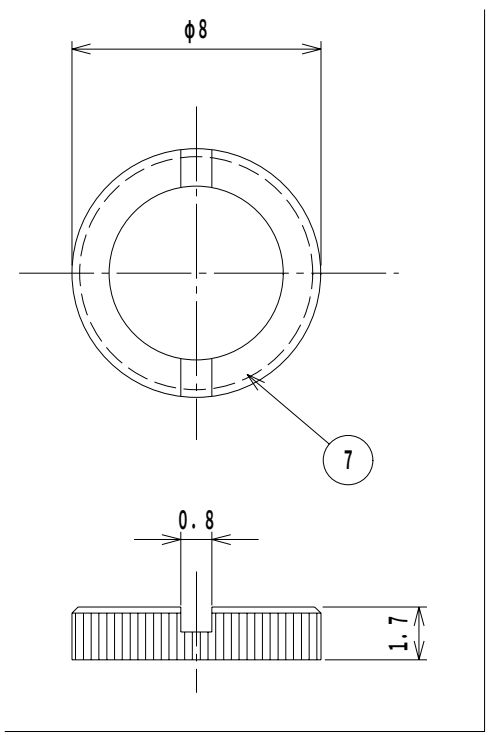

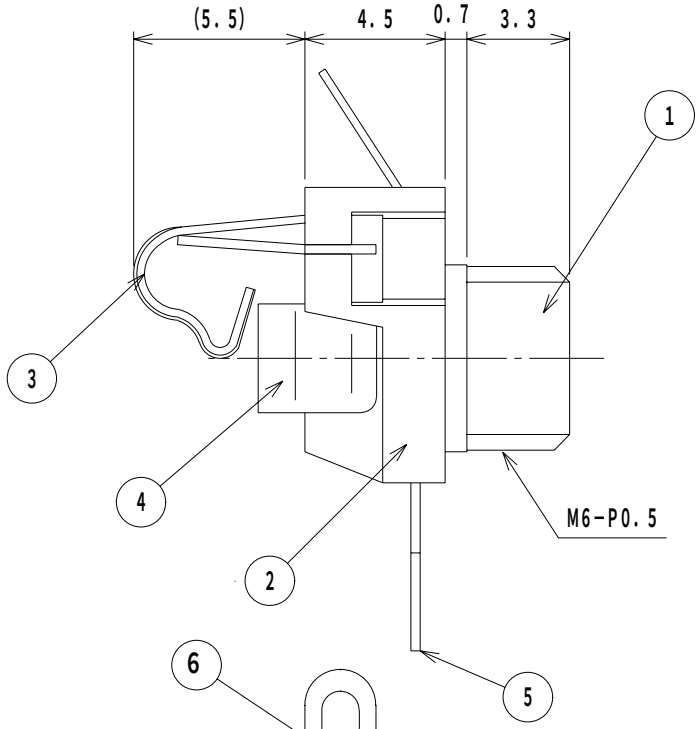

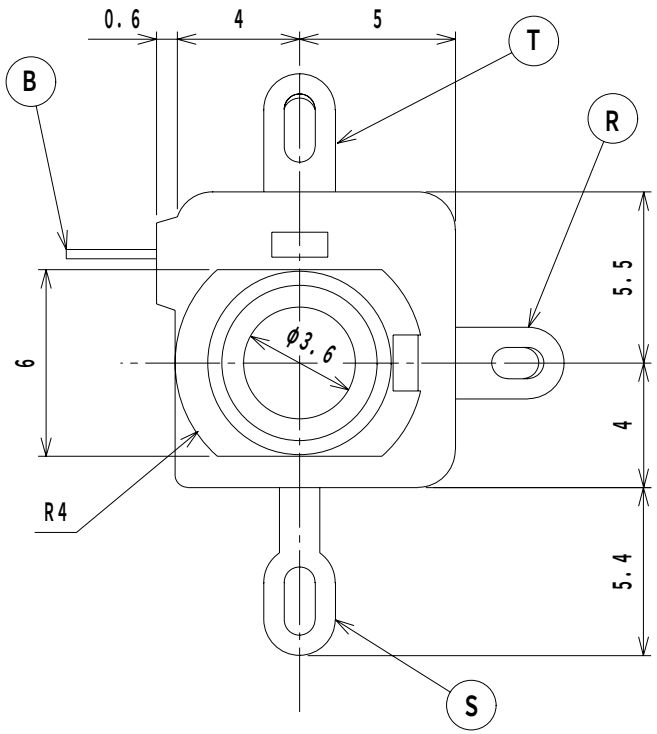

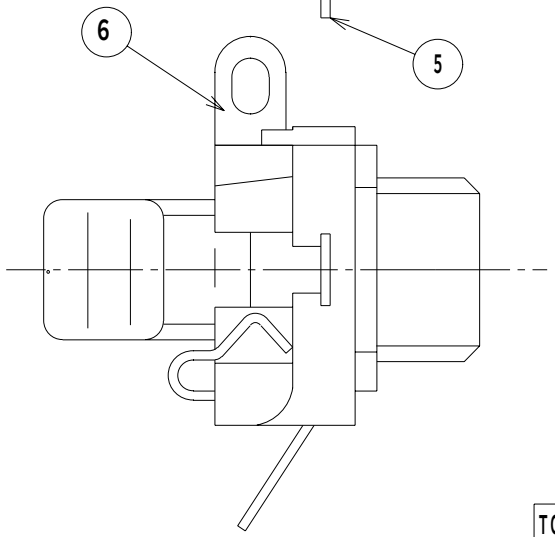

仕 様
SPECIFICATION

耐電圧　：　AC500V　1分間
DIELECTRIC STRENGTH:500V AC FOR ONE MINUTE.
接触抵抗　：　50mΩ以下
CONTACT RESISTANCE:50mΩ MAX
絶縁抵抗　：　DC500Vにて100MΩ以上
INSULATION RESISTANCE:100MΩ MIN.AT 500V DC.

取付穴参考寸法

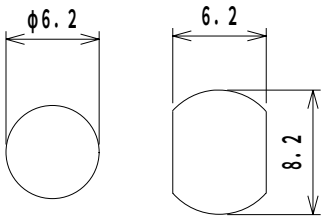

回転止使用時
(板厚t=0.7以上)

回 路 図

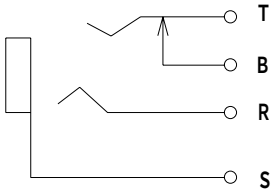

LET	PART NAME		MATERIAL	QTY	FINISH	NOTE
7	ナット	NUT	BSBM	1	Ni	
6	ブレーク接点	TERMINAL B	BSR t=0.3	1	Ni	
5	スリーブ端子	TERMINAL A	BSR t=0.3	1	Ni	
4	リングバネ	CONTACT B	BSR t=0.3	1	Ni	
3	チップバネ	CONTACT A	Ycut t=0.25	1	Ni	
2	本 体	BODY	PC	1		
1	スリーブメタル	METAL	BSBM	1	Ni	

TOLERANCE	SCALE	DATE	DESIG	DRAW	INSPE	APRO
±0.3	4/1			N.I		

MODEL 型式		QTY	PART NAME 品名	φ3.5-3極ジャック 3-con. 3.5mm Panel Mtg.Jack No.MJ-083
MATERIAL 材質			DRAW. NO 図番	MJ083 (B)
FINISH 処理				MARUSHIN ELECTRIC MFG.CO.,LTD.