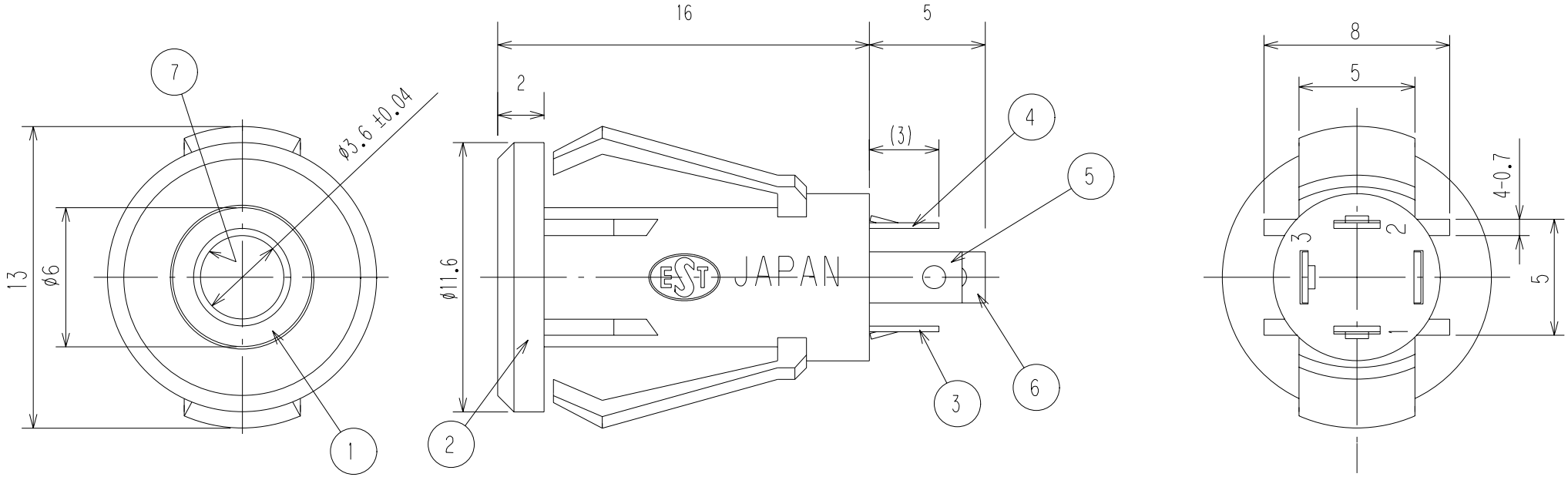

回 路 図

CIRCUIT

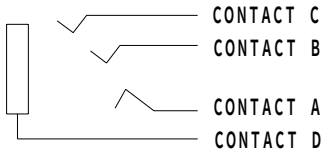

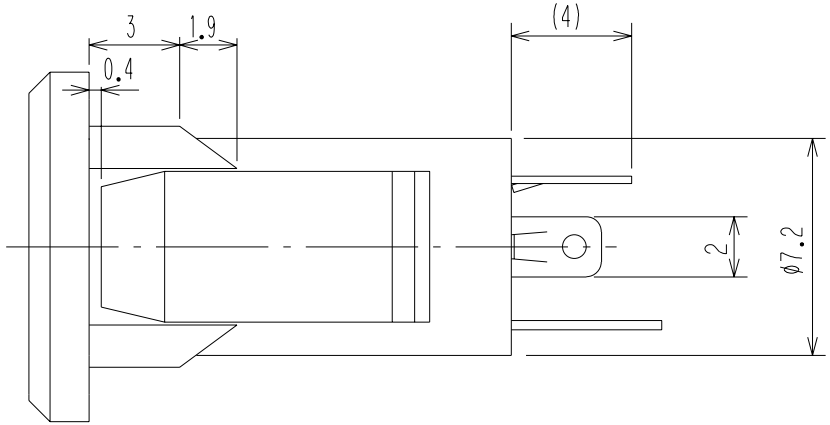

取付穴参考寸法
Mounting hole dimension

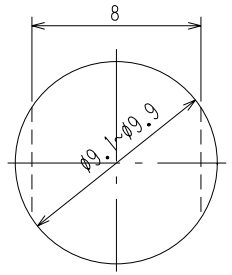

取付板板厚
Thickness of mounting board
t=1.0~1.8

仕 様

SPECIFICATION

耐電圧 ： AC500V 1分間
DIELECTRIC STRENGTH:500V AC FOR ONE MINUTE.

接触抵抗 ： 50mΩ 以下
CONTACT RESISTANCE:50mΩ MAX

絶縁抵抗 ： DC100Vにて100MΩ以上
INSULATION RESISTANCE:100MΩ MIN.AT 500V DC.

NO.	PART NAME	MATERIAL	QTY	FINISH	NOTE
7	絶縁チューブ INSULATOR	PVC	1		
6	スリーブ端子 CONTACT D	BSR t=0.3	1	Ni	
5	リング2端子 CONTACT C	PBS t=0.25	1	Ni	
4	リング端子 CONTACT B	PBS t=0.25	1	Au	
3	チップ端子 CONTACT A	PBS t=0.25	1	Ni	
2	本体 BODY	PA 66	1		
1	メタル METAL	BSBM	1	Ni	

TOLERANCE	SCALE	DATE	DESIGN	DRAWN	INSPE	APPRO
±0.3	4/1	03/5/22	K.S	K.S	N.I	N.I

DRAWING NAME 図名		PART NAME 品名	MJ-064SP φ3.5-4極スナップインジャック 4-CON.MINIATURE SNAP-IN JACK
		DRAW.NO 図番	MJ064SP
			MARUSHIN ELECTRIC MFG.CO.,LTD.