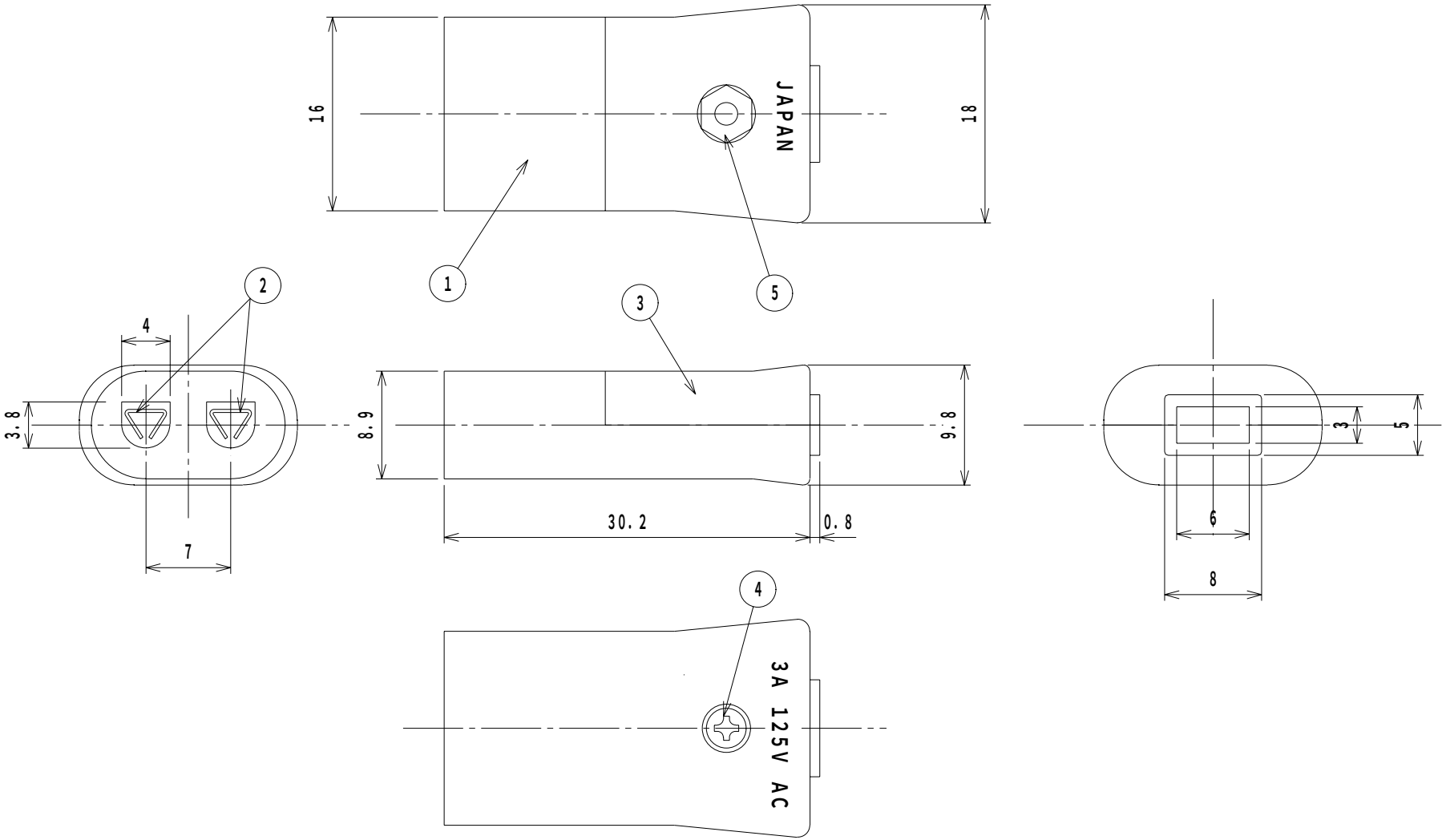

LET	PART NAME		MATERIAL	QTY	FINISH	NOTE
5	ナット	NUT	STEEL	1	Ni	
4	ビス	SCREW	STEEL	1	Ni	
3	フタ	COVER	ABS	1		
2	コンタクト	CONTACT	PBS-1/2H t=0.25	2	Ni	
1	ケース	HOUSING	ABS	1		

TOLERANCE	SCALE	DATE	DESING	DRAW	INSPE	APRO
±0.3	1/2	92/4/25		N, I		

MODEL 型式	QTY	PART NAME 品名	MI−198N
MATERIAL 材質		DRAW. NO 図番	
FINISH 処理	MARUSHIN ELECTRIC MFG. CO., LTD.		