版	記　事	年月日	担当	承認

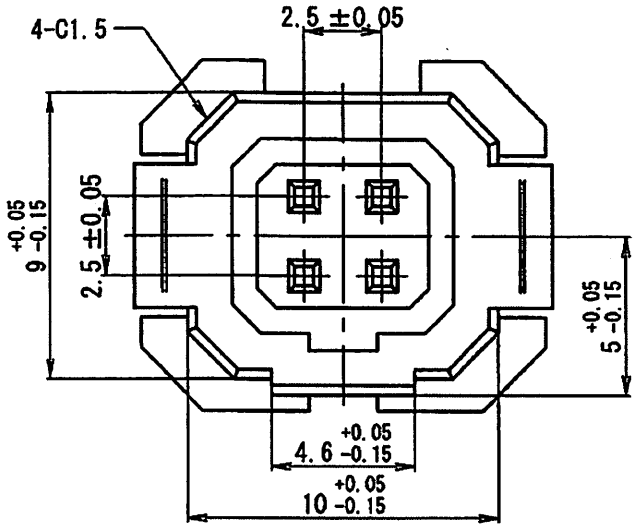

部番	材　質　他	数量
①	6ナイロン　黒　UL94V-0	1
②	ベーク板　t1.2　薄茶　UL94V-0	1
③	黄銅　t0.4　スズメッキ	4

NOTE :
RATING - 30 V 0.5 A
DIELECTRIC STRENGTH - 150 VAC for one min.
CONTACT RESISTANCE - 20 miliohm Max.
INSULATION RESISTANCE -
100 Megaohm min. @100 VDC

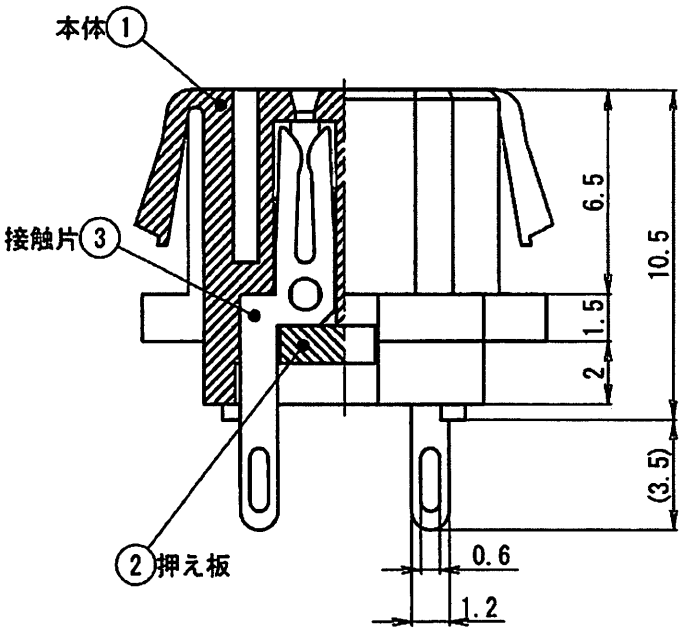

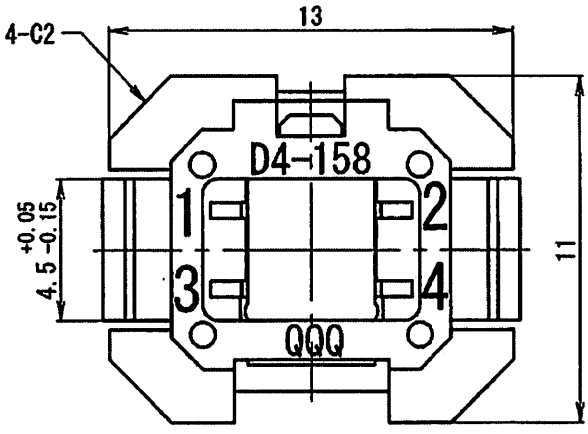

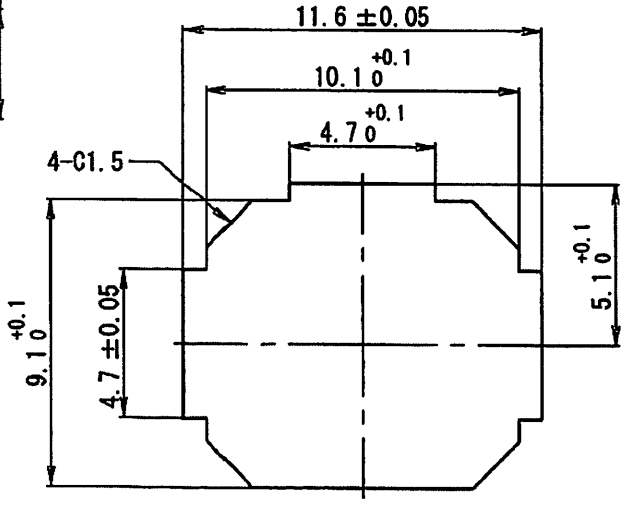

パネル取付穴寸法図
適合シャーシ厚　t1.6±0.05

部番	材　質	処理 及び 仕上げ	数量

製図	設計	検図	承認	尺度	公差
				4/1	±0.3

第三角法

4P小型コネクタ

MD4－158N－1

MARUSHIN ELECTRIC MFG.CO.,LTD