版	記　事	年月日	担当	承認

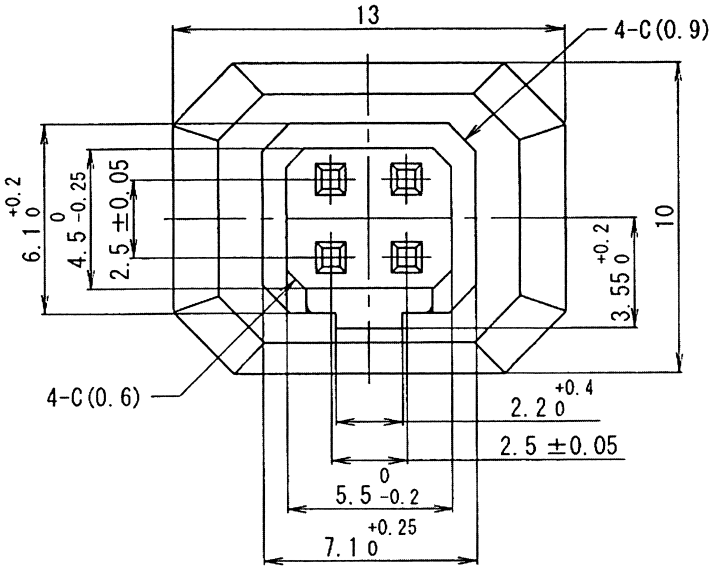

部番	材　質　他	数量
①	6ナイロン　黒　UL94V-0	1
②	ベーク板 t1.2 薄茶　UL94V-0	1
③	黄銅　t0.4　スズメッキ	4

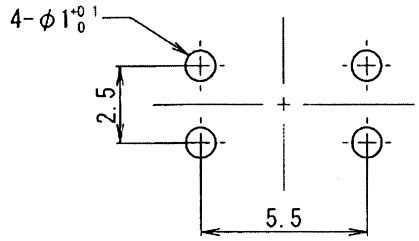

基板穴寸法　t1.6

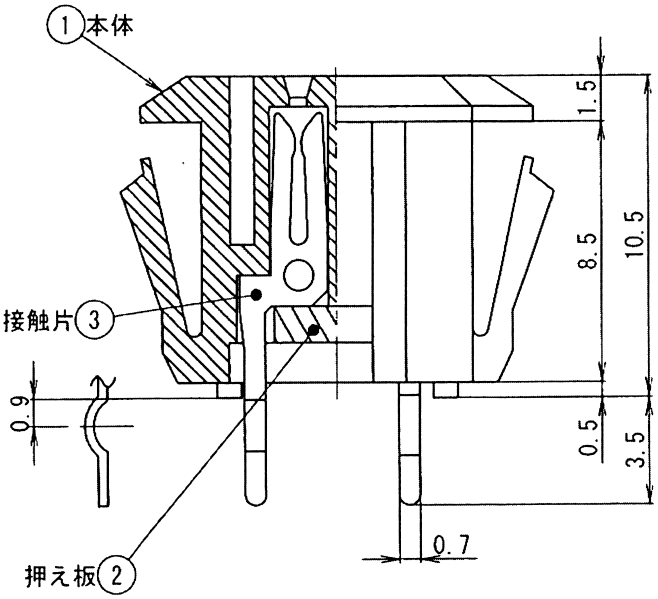

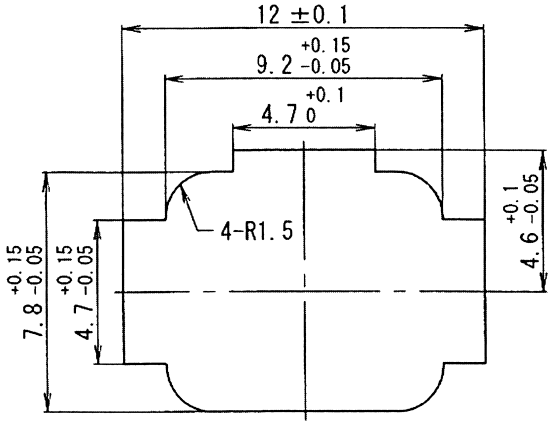

パネル取付穴寸法図
適合シャーシ厚 t1.6±0.05

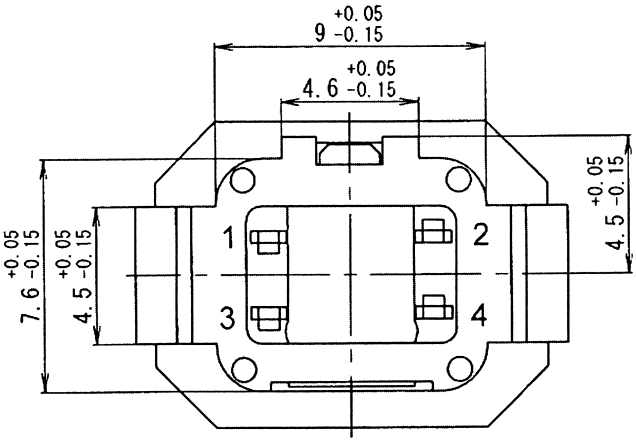

部番	材　質	処理 及び 仕上げ	数量

製図	設計	検図	承認	尺度	公差
技術 '07.8.23 楠瀬	技術 '07.8.23 楠瀬	鈴木 '07.8.23 国	矢 '07.8.24 田	4/1	±0.3

2007年　7月　21日　作成

第三角法

MD4-156N-2

MARUSHIN ELECTRIC MFG. CO., LTD.