版	記　事	年月日	担当	承認

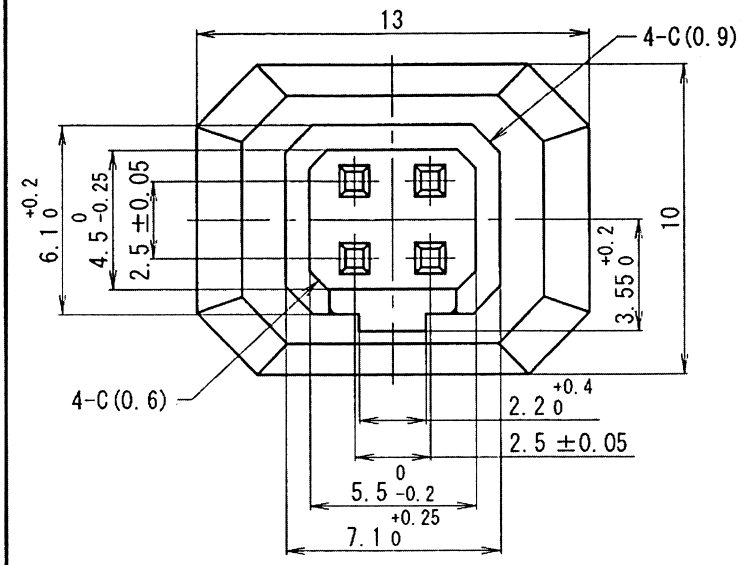

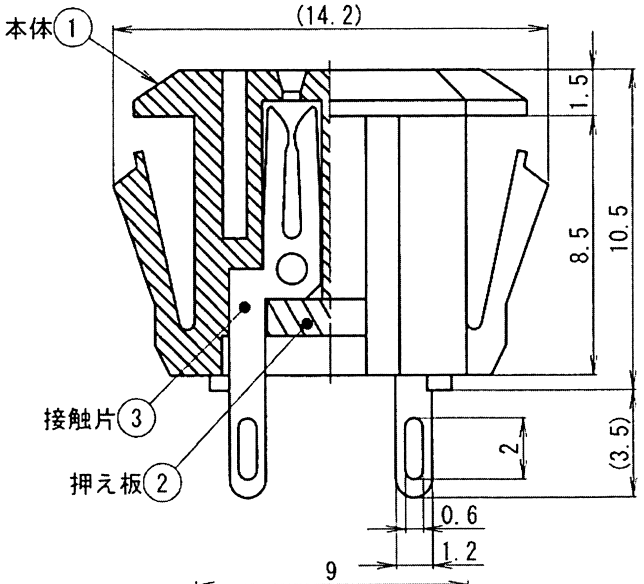

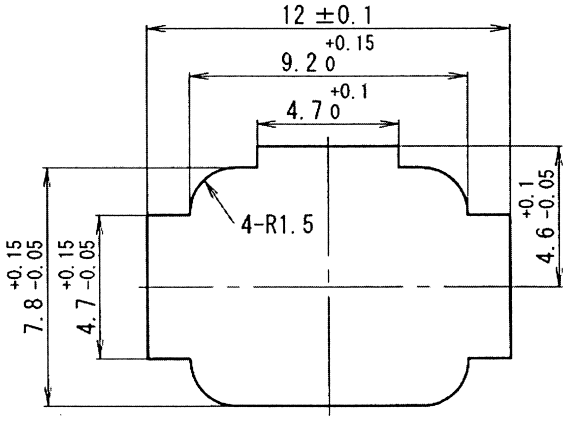

パネル取付穴寸法参考図
適合シャーシ厚 t1.6±0.05

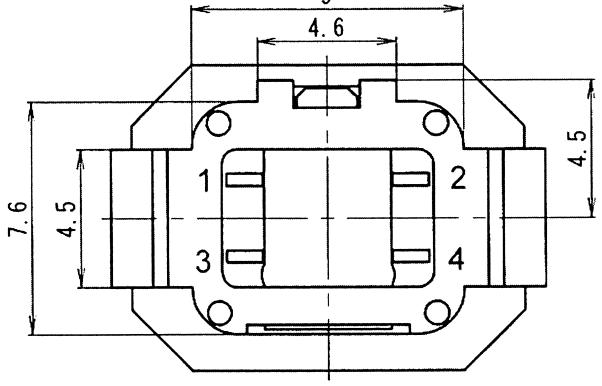

部番	材　質	処理 及び 仕上げ	数量
③	黄銅　t 0.4	錫メッキ	4
②	ベーク板　薄茶	UL94V-0	1
①	6ナイロン　黒	UL94V-0	1

第三角法

製図	設計	検図	承認	尺度	公差
技術 '07.7.11 楠瀬	技術 '07.7.11 楠瀬	矢 '07.7.12 下	矢 '07.7.12 田	4/1	±0.3

2007年　7月　4日　作成

MD4-156N-1

MARUSHIN ELECTRIC MFG. CO., LTD.