記号(Mark)	改　歴(Revision)	年月日(Date)	担当(Drawn)	承認(Approved)
△1				
△2				

特記事項(Special remarks)

1. 性能は、別紙規格書による。
   The performance should follow the standards specified in the appended sheets.
2. 指定外寸法公差は、±0.2mmとする。
   Unspecified tolerance of dimension shall be ±0.2mm.
3. 本ジャックに使用するプラグは、φ3.5小形単頭4極プラグ(ECA-40031)とする。ただし、JIS C6560規格に準ずる。
   Using plug is φ3.5 4-pole mini size concentric plug. (Drawing No.ECA-40031)
   (Provided that they conform to JIS C6560.)
4. プラグ挿入過程における電気的動作順序は問わない。
   During the process of the insertion of a plug, a contact shall not be specifically provided.
5. 本ジャックは、▨ 部全周を金属にて保持しないこと。
   This jack must not maintain all around in ▨ part by metal.
6. 本製品および部品の製造工程において(特定フロン・特定ハロン・1.1.1.トリクロロエタン・四塩化炭素)は使用しておりません。
   No ozone depleting substances are used in the manufacturing process of this product.
7. 本製品は、ナイロン樹脂およびAgメッキを使用しておりますので、開封状態で放置しないで下さい。
   This product uses the nylon resin and Ag plated.
   Please don't leave it with packing bag opend.
8. 本製品は、RoHS対応品とする。
   This product is corresponding to RoHS.

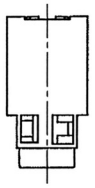

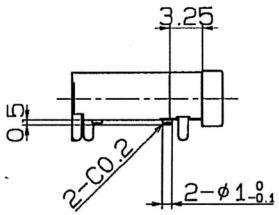

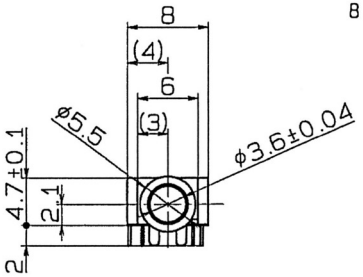

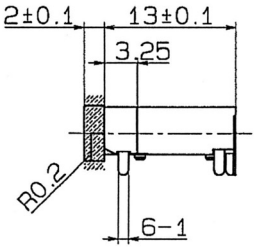

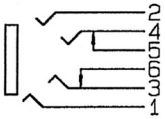

回路図(Circuit)

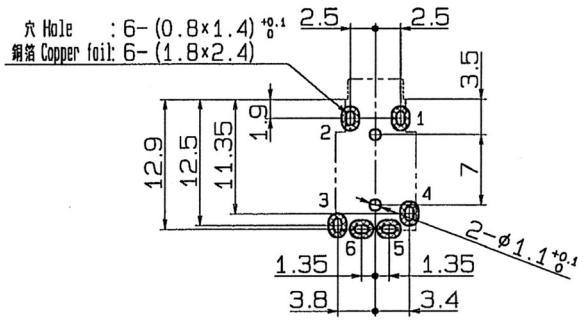

プリント基板ランド参考図(公差±0.1mm)
(銅箔面側より見る)
Land reference drawing of P.W.B.
(Tolerance ±0.1mm)
(Seen from copper leaf side.)

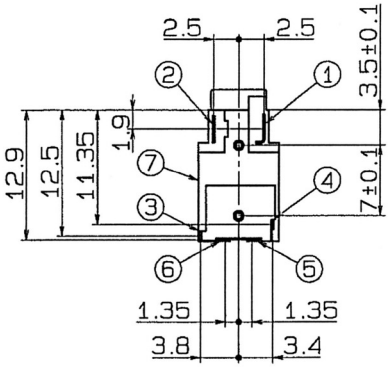

No.	部品名 (Name of part)	員数 (Q'ty)	材質 (Material)		処理または仕様 (Specification)	
7	本体 Body	1	PA46	黒 Black		UL94HB
6	固定端子B Non-resilient terminal B	1	C2680R	Agメッキ Ag plated		t0.25
5	固定端子A Non-resilient terminal A	1	C2680R	Agメッキ Ag plated		t0.25
4	可動端子T Resilient terminal T	1	TiCuR	Agメッキ Ag plated		t0.25
3	可動端子R Resilient terminal R	1	TiCuR	Agメッキ Ag plated		t0.25
2	アース端子 Ground terminal	1	C5210R	Agメッキ Ag plated		t0.2
1	端子 Terminal	1	TiCuR	Agメッキ Ag plated		t0.2

備考(Remarks)	部品番号(Part No.)	弊社品番(Product No.)
φ3.5 4極ジャック φ3.5 4-pole jack		M03-945C0

承認 Approved	検図 Checked	設計 Designed	A3K	尺度 Scale	2:1	作成日 Date	Apr. 5, 2012	H.M
和泉 E.Izumi	和泉 E.Izumi	中川 T.Nakagawa	MARUSHIN ELECTRIC MFG.CO.,LTD.			図番 Drawing No.	W945C0UT	0